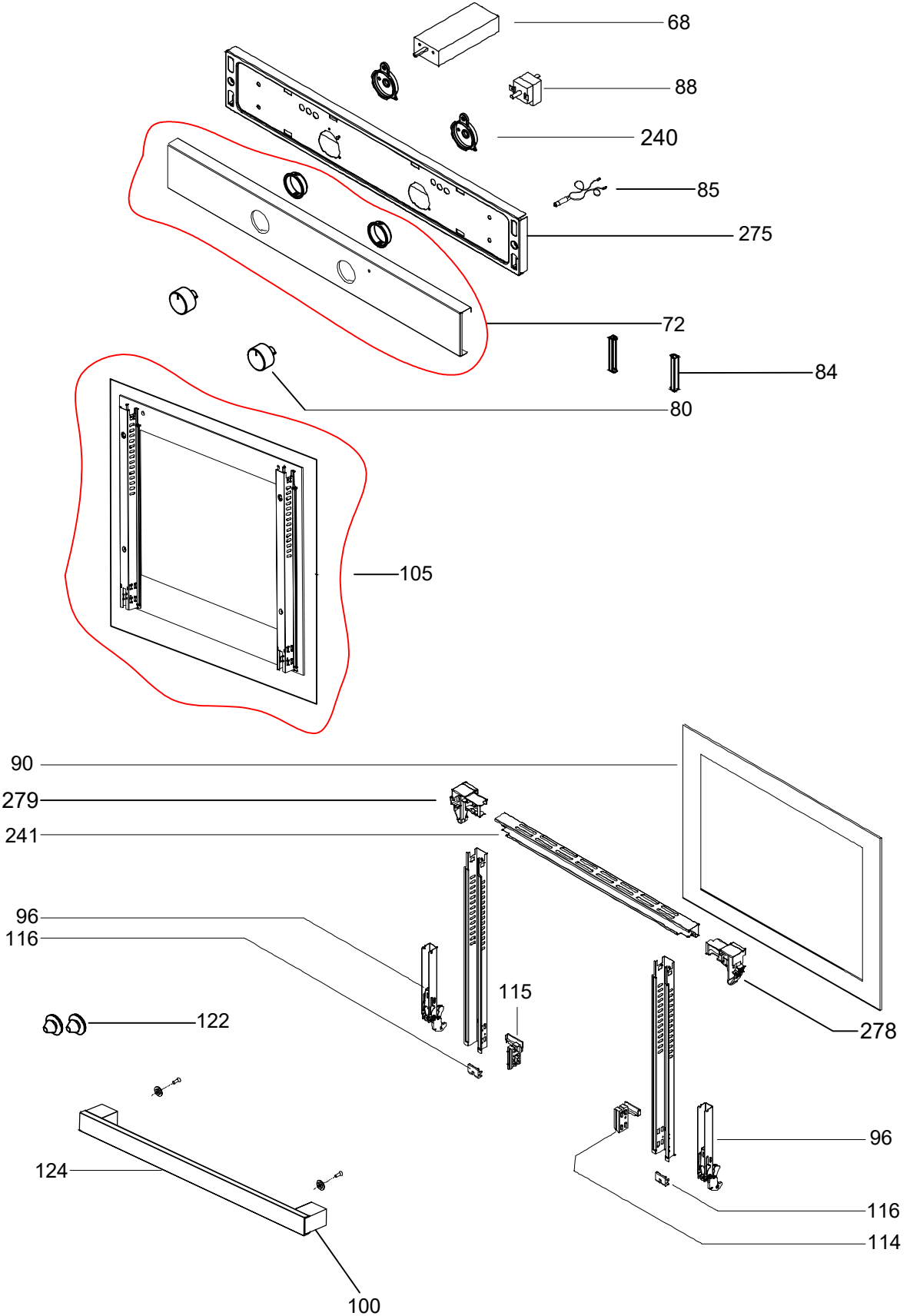
68
88
240
85
275
72
84
80
105
90
279
241
96
116
115
122
278
96
124
116
114
100

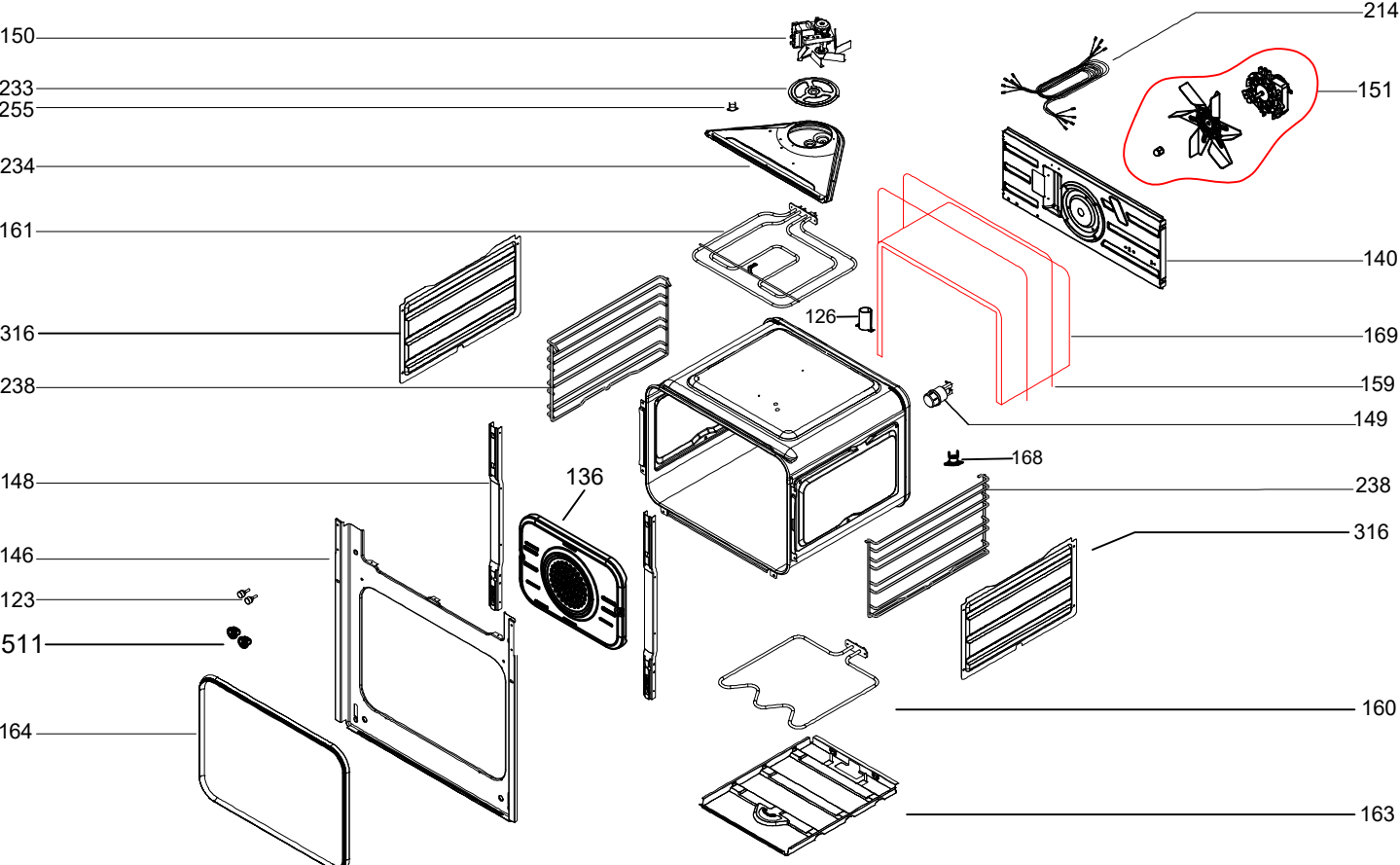
150
233
255
234
161
316
238
148
146
123
511
164
214
151
140
126
169
159
149
168
136
238
316
160
163

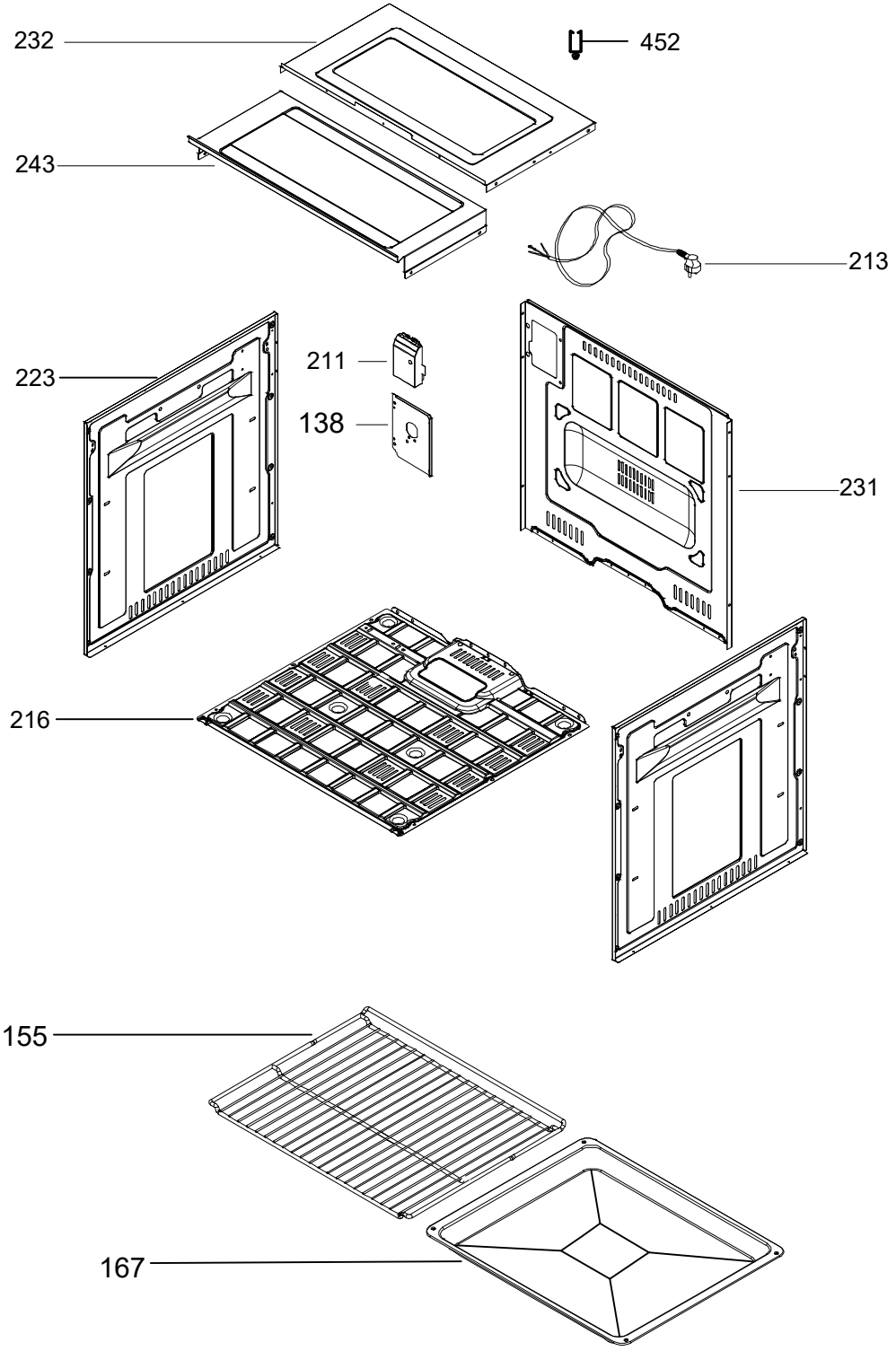
232
452
243
213
223
211
138
231
216
155
167